Galvanotek

ESPECIFICAÇÕES TÉCNICAS

ITEM E CÓDIGO	DESCRIÇÃO
G 56MA BR	EMB. PLAST. OUTRAS G 56MA/50CJ - TORTA MEDIA MILLENIUM ALTA 2,0KG BRANCA PET
550366	TORTA MÉDIA ALTA - 2KG

REPRESENTAÇÃO

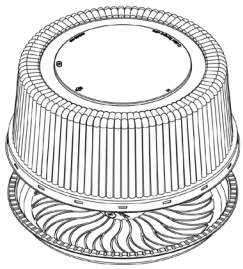

FOTO DO ITEM

SUGESTÃO DE USO

DETALHE

ESPECIFICAÇÕES DO ITEM

	Métrico	Imperial
Peso Líquido (±5%)	76,20 g	2.7 oz.
Dimensões Internas (DI)	Ø24,2 x 12,7 cm	Ø9 ½" x 5"
Dimensões Externas (DE)	Ø28,7 x 13,4 cm	Ø11 5⁄16" x 5 ¼"
Aro da Forma (Máximo)	Ø24 cm	Ø9"
Peças e Proporção	2 peças (Conjunto)	19/81
Cor (Base e Tampa)	Base Branca e Tampa Cristal	
Material (Base e Tampa)	PET (Polietileno Tereftalato)	
Faixa de Temperatura	0°C até 40°C	32°F até 104°F

A validade deste item é indeterminada, contanto que respeitadas as regras de armazenamento.

CÓDIGO DE BARRAS

Caixa	Item
7 897511 731072	-

QUALIDADE E SEGURANÇA ALIMENTAR

- O item satisfaz as exigências de Boas Práticas de Fabricação (ANVISA, FDA, INMETRO), diretrizes de Segurança dos Alimentos FSSC22000 e sistemas de gestão ISO9001 e ISO45001.
- O item não contém alérgenos em sua composição.
- O item deve ser armazenado em local seco, longe de odores fortes e respeitando a temperatura indicada.
- O item é 100% reciclável em sua composição.

ESPECIFICAÇÕES DA CAIXA

	Métrico	Imperial
Dimensões Externas (DE)	60,5 x 28 x 28,5 cm	23 13⁄16" x 11" x 11 ¼"
Peso Líquido	3,81 kg	8.40 lbs
Peso Bruto	4,29 kg	9.46 lbs
Volume Externo	0,0483 m^3	1.70 ft^3
Itens por Caixa	50	
Paletização (Caixas x Camadas)	6 x 4 PBR	24 caixas por palete
NCM e HS (Classificação Fiscal)	3923.10.90	3923.10

Os itens são embalados em sacos de PE (Polietileno), caixa de papelão ondulado e fita adesiva.

MODELO DA CAIXA

109-2

INFORMAÇÕES ADICIONAIS

- A Galvanotek Embalagens reserva o direito de atualizar este informativo em alterações no produto.
- O item contém duas descrições: conforme o que consta na nota fiscal dos pedidos, e conforme o catálogo.
- A paletização é calculada utilizando palete padrão PBR (120 x 100 cm) e 130 cm de altura máxima.
- Para a classificação fiscal, verificar a existência de substituição tributária em seu Estado.

INSTRUÇÕES DE MEDIDAS

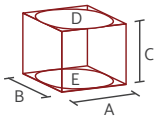

Para itens retos (retangulares, quadrados e triangulares), considerar sempre: A x B x C
Comprimento x Largura x Altura

Para itens redondos, considerar sempre: D ou E x C
Ø Diâmetro Superior ou Ø Diâmetro Inferior x Altura

Para mais medidas, vide Desenhos Técnicos.

DESENHOS TÉCNICOS
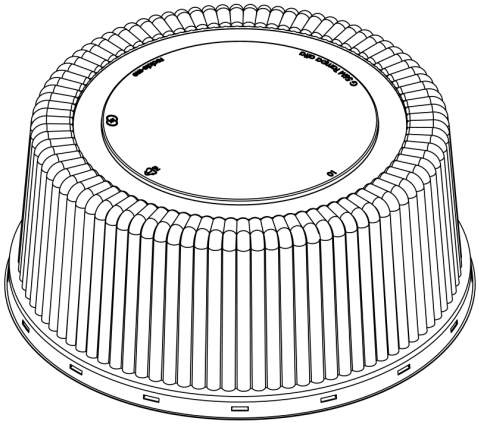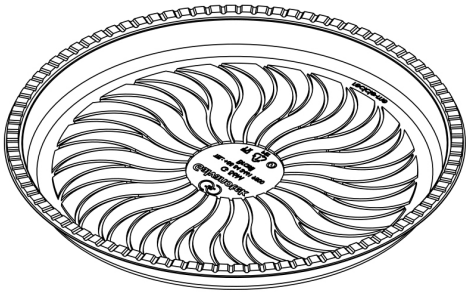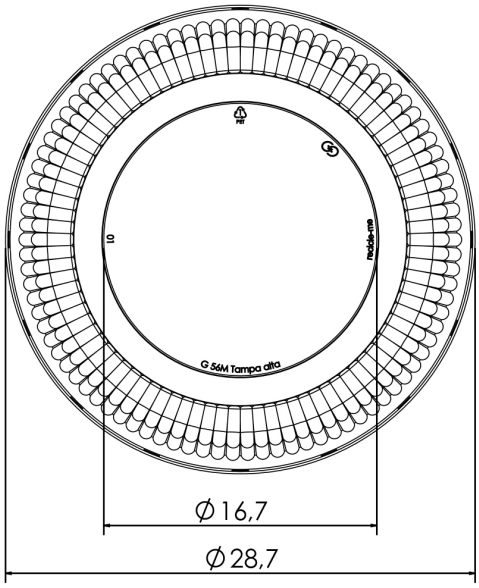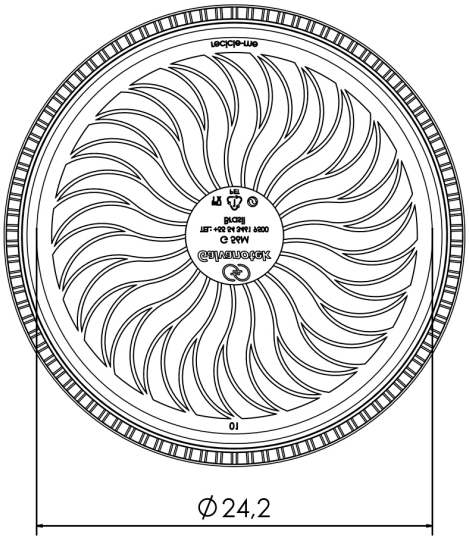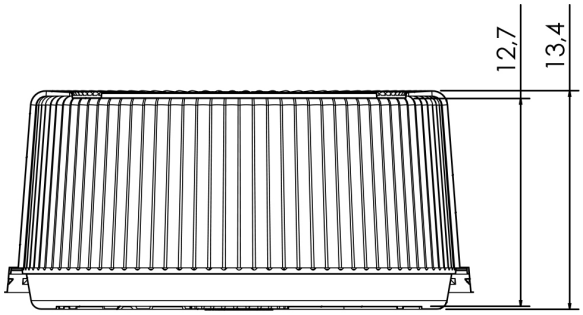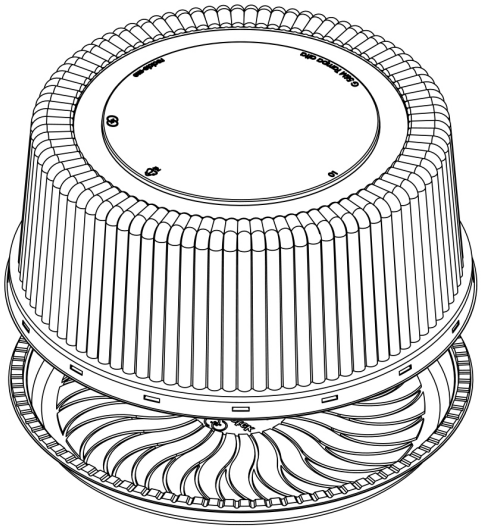
REV-550366-004-26-PT